ASSEMBLY INSTRUCTIONS / INSTRUCTIONS D'ASSEMBLAGE

ITEM NO/NO ARTICLE:
BENCH/BANQUETTE AVEC TIROIRS DE RANGEMENT/
150112

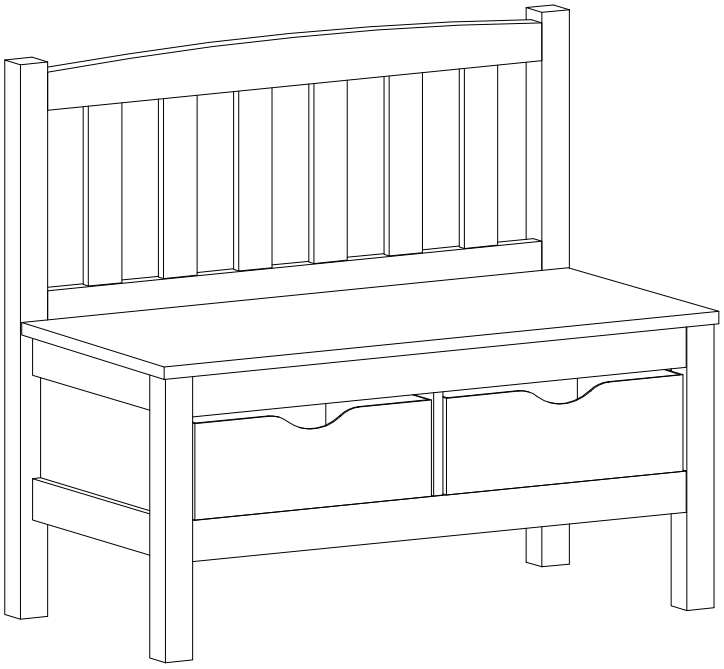

PARTS IDENTIFICATIONS / IDENTIFICATION DES PIECES

ITEM NO/NO ARTICLE:
BENCH/BANQUETTE AVEC TIROIRS DE RANGEMENT/ 150112

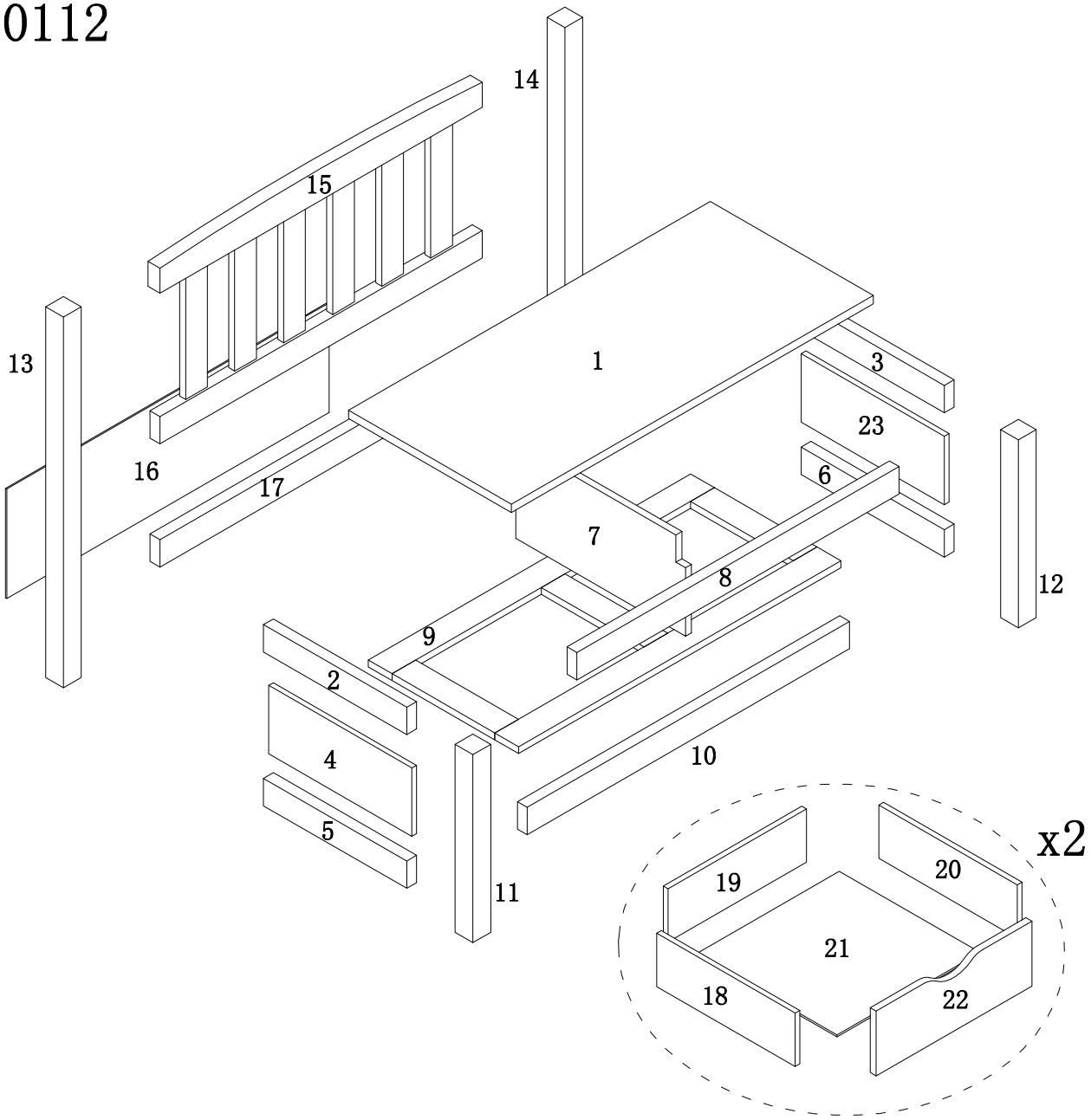

(1) 1pc	(7) 1pc	(13) 1pc	(19) 2pcs
(2) 1pc	(8) 1pc	(14) 1pc	(20) 2pcs
(3) 1pc	(9) 1pc	(15) 1pc	(21) 2pcs
(4) 1pc	(10) 1pc	(16) 1pc	(22) 2pcs
(5) 1pc	(11) 1pc	(17) 1pc	(23) 1pc
(6) 1pc	(12) 1pc	(18) 2pcs	

HARDWARE IDENTIFICATIONS/
IDENTIFICATION DU KIT D'ASSEMBLAGE

ITEM NO/NO ARTICLE:
BENCH/BANQUETTE AVEC TIROIRS DE RANGEMENT/
150112

A		ϕ4X30	10pcs
B		ϕ12	8pcs
C		L20	8pcs
D		M8X70	14pcs
E			14pcs
F		ϕ8xϕ16X2	14pcs
G		M8	14pcs
H		ϕ45	4pcs
I		M13	1pc
J		ϕ8X25	38pcs
K		ϕ15	22pcs
L		L29	22pcs
M		ϕ20	2pcs
N		ϕ4x40	4pcs
O		ϕ16	4pcs
P			20pcs
Q		Glue: For securing please apply to wood dowel first before inserting into panel	1pc

ITEM NO/NO ARTICLE:
BENCH/BANQUETTE AVEC TIROIRS DE RANGEMENT/
150112

x2

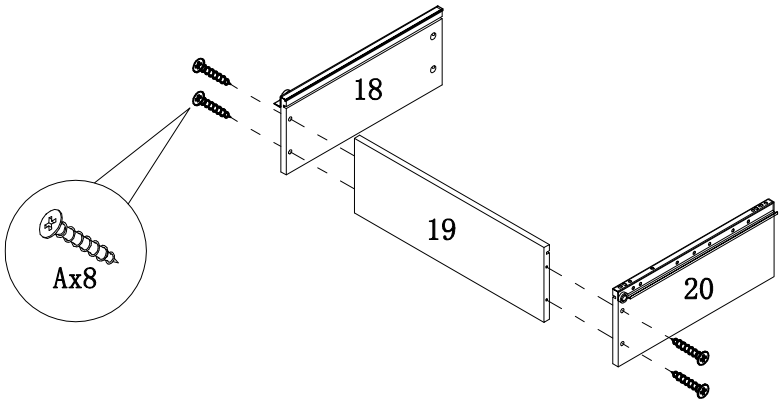

STEP1

STEP2

x2

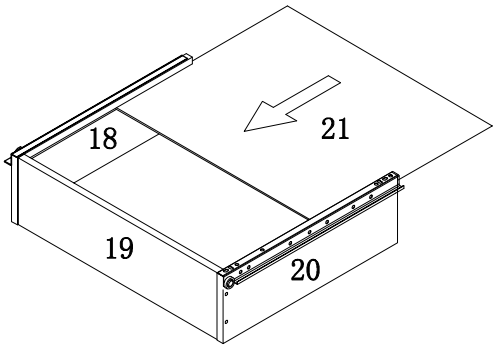

STEP3

x2

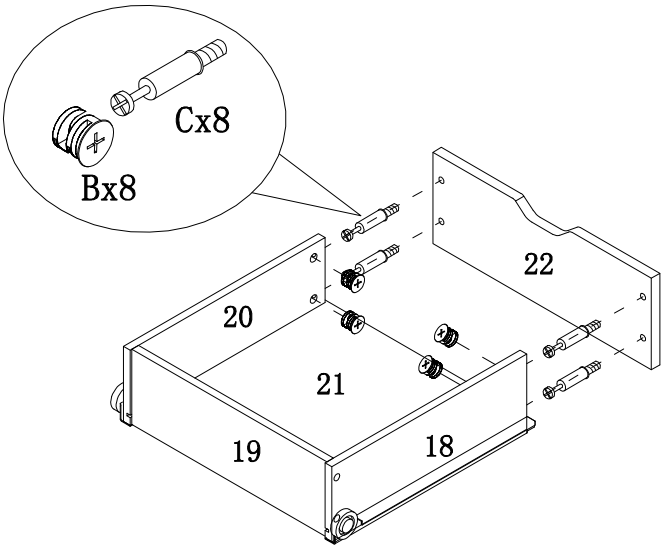

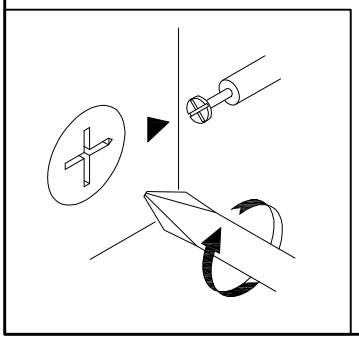

ITEM NO/NO ARTICLE:
BENCH/BANQUETTE AVEC TIROIRS DE RANGEMENT/
150112

STEP4

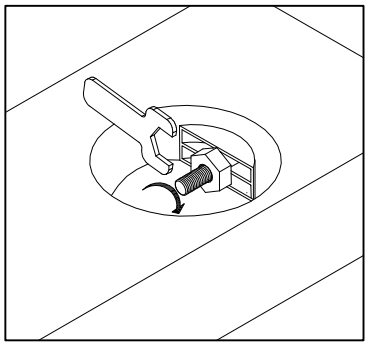

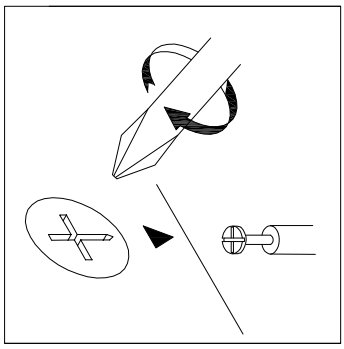

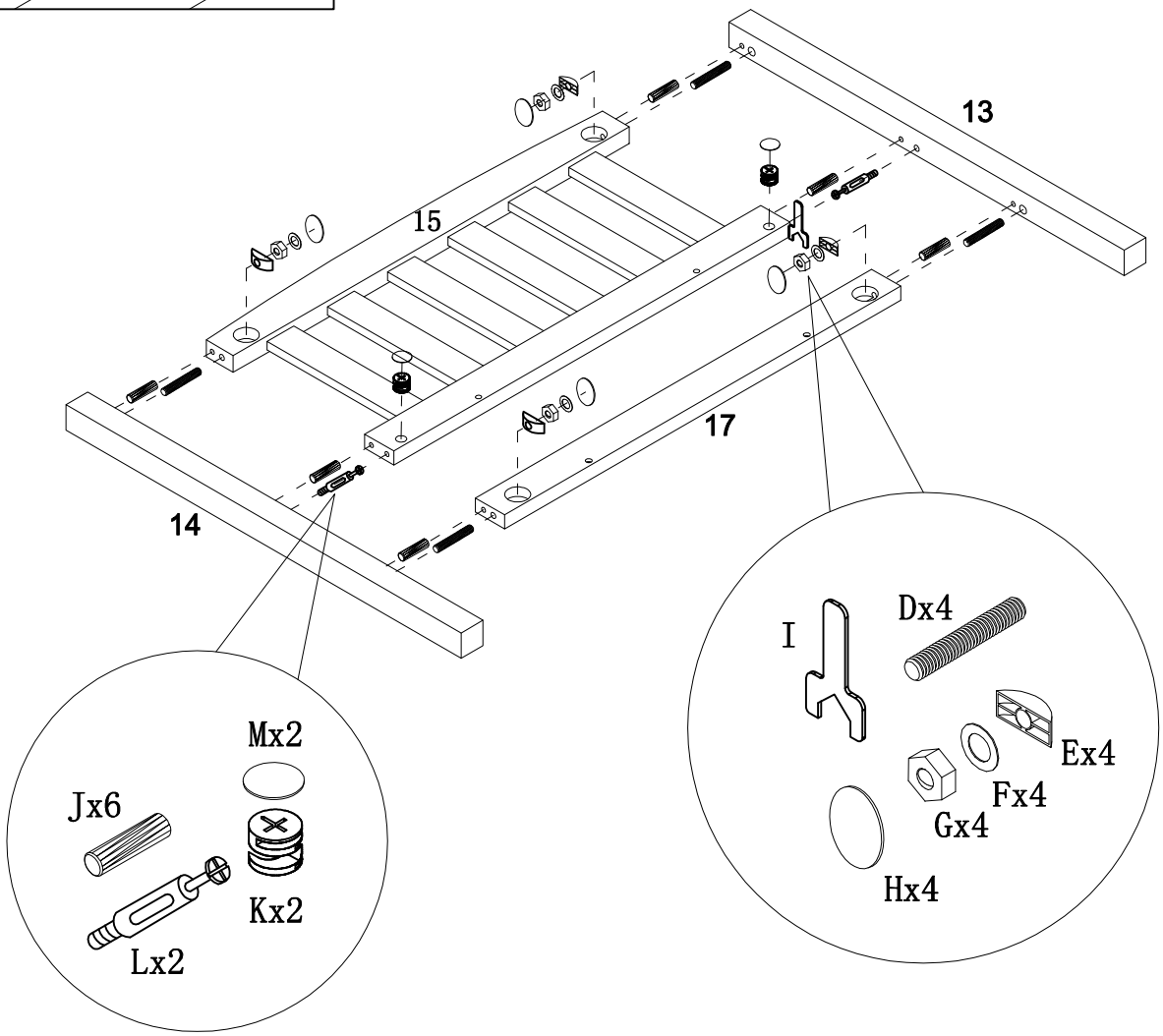

ITEM NO/NO ARTICLE:
BENCH/BANQUETTE AVEC TIROIRS DE RANGEMENT/
150112

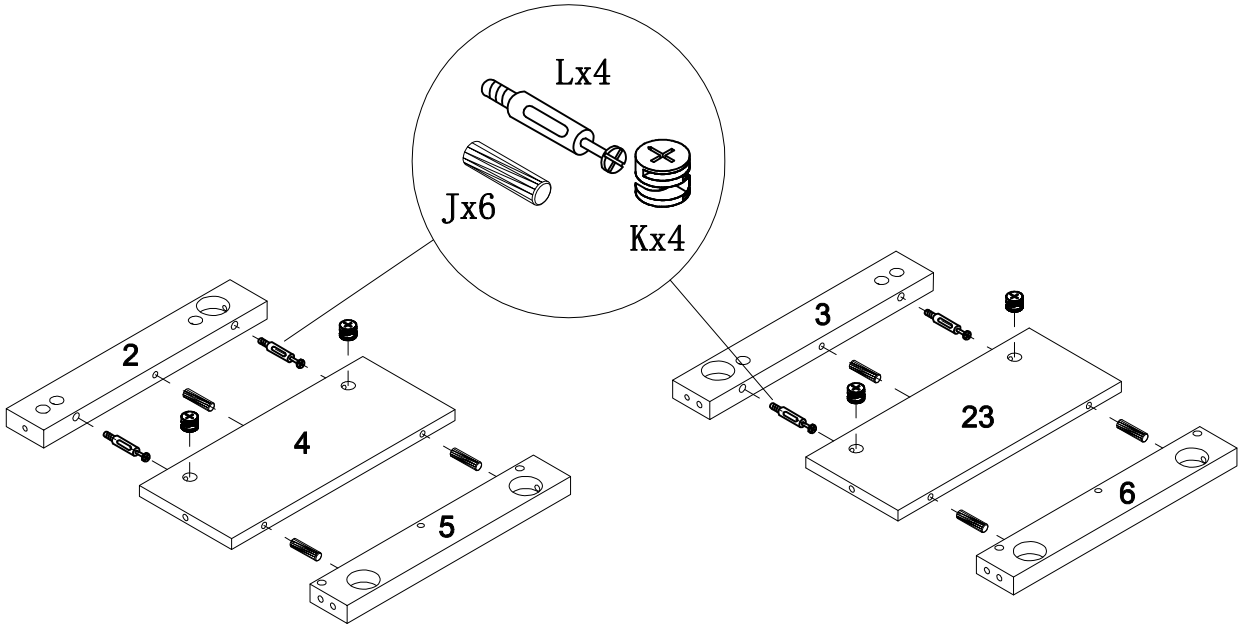

STEP5

STEP6

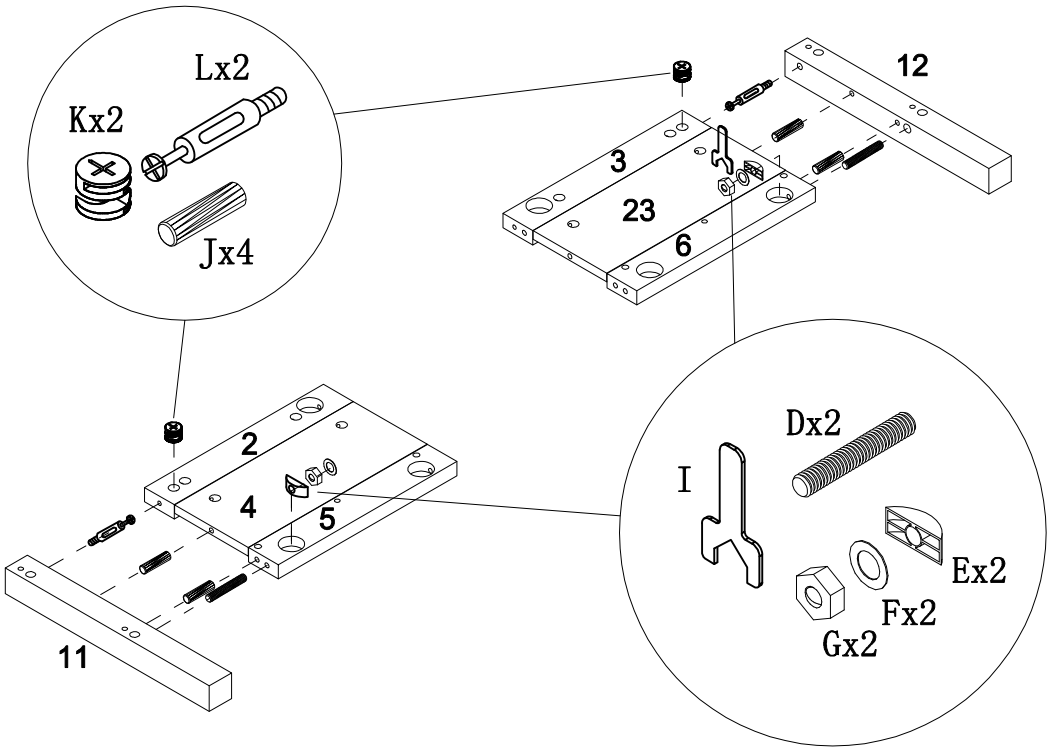

ITEM NO/NO ARTICLE:
BENCH/BANQUETTE AVEC TIROIRS DE RANGEMENT/
150112

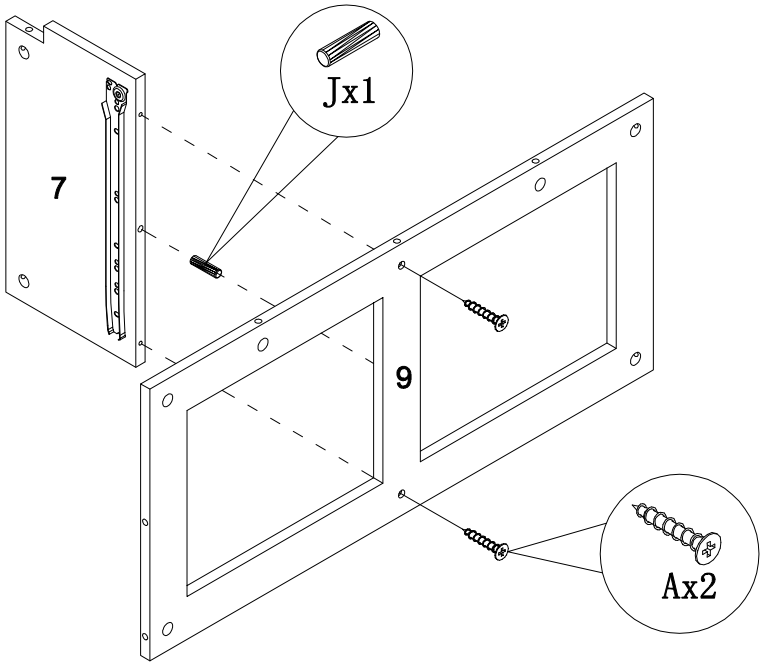

STEP7

STEP8

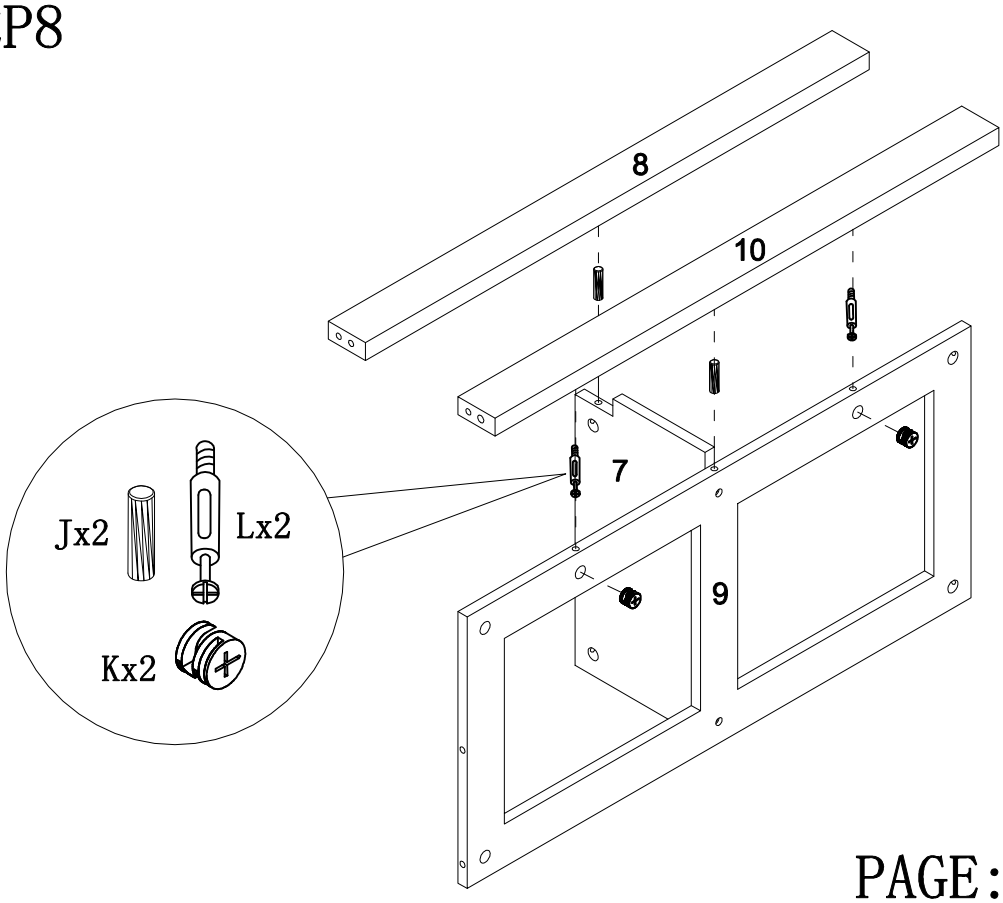

ITEM NO/NO ARTICLE:
BENCH/BANQUETTE AVEC TIROIRS DE RANGEMENT/
150112

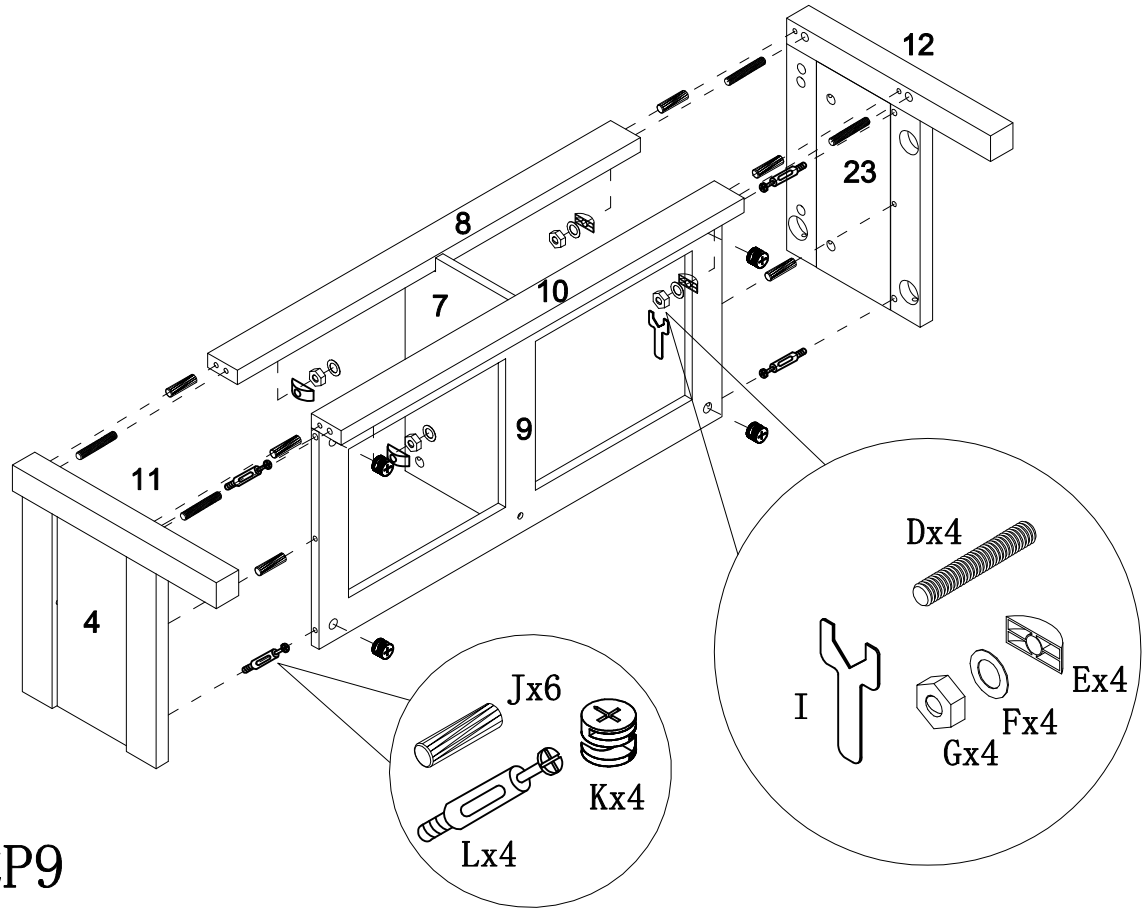

STEP9

STEP10

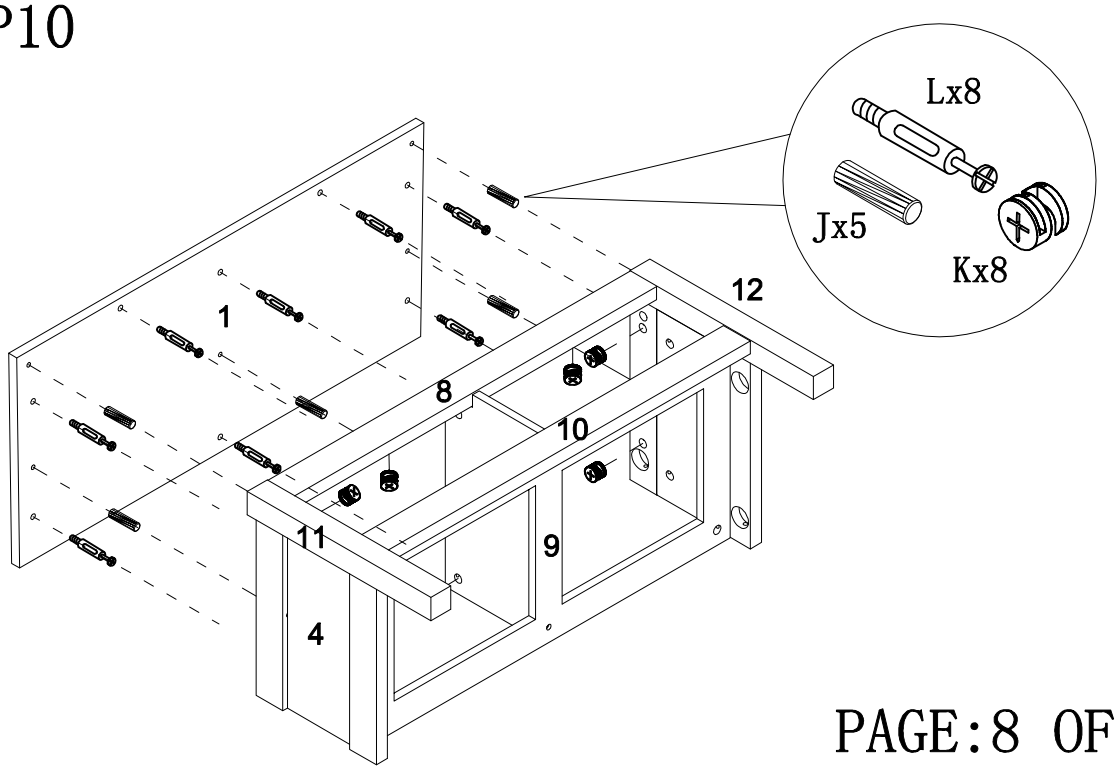

ITEM NO/NO ARTICLE:
BENCH/BANQUETTE AVEC TIROIRS DE RANGEMENT/
150112

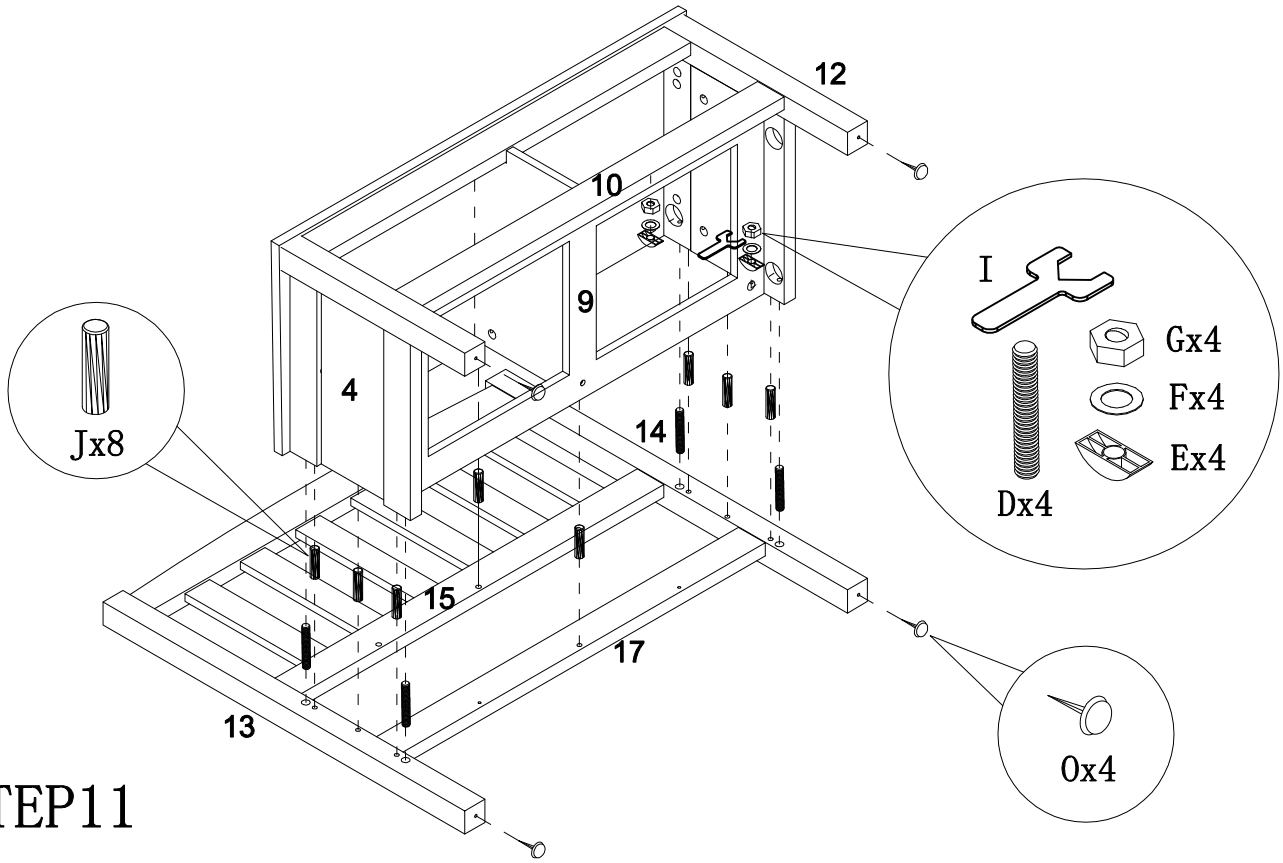

STEP11

STEP12

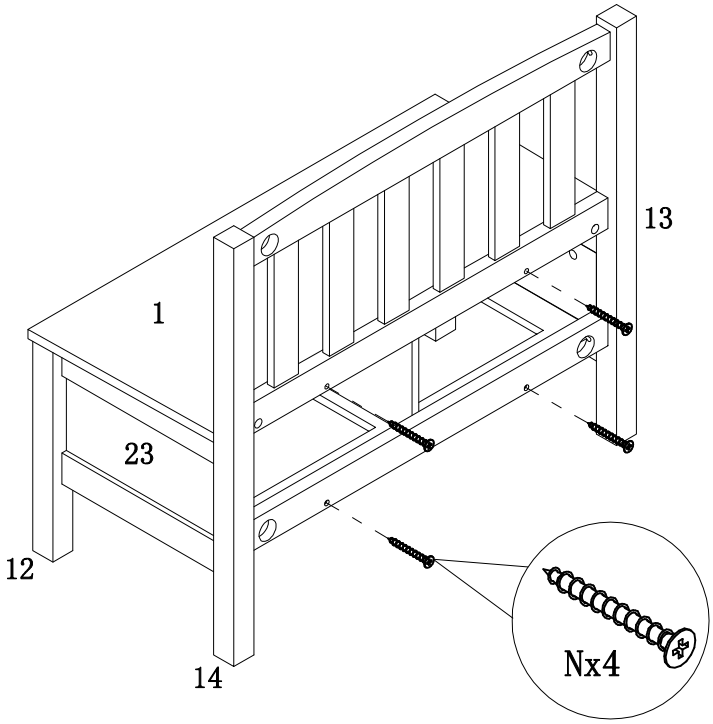

ITEM NO/NO ARTICLE:
BENCH/BANQUETTE AVEC TIROIRS DE RANGEMENT/
150112

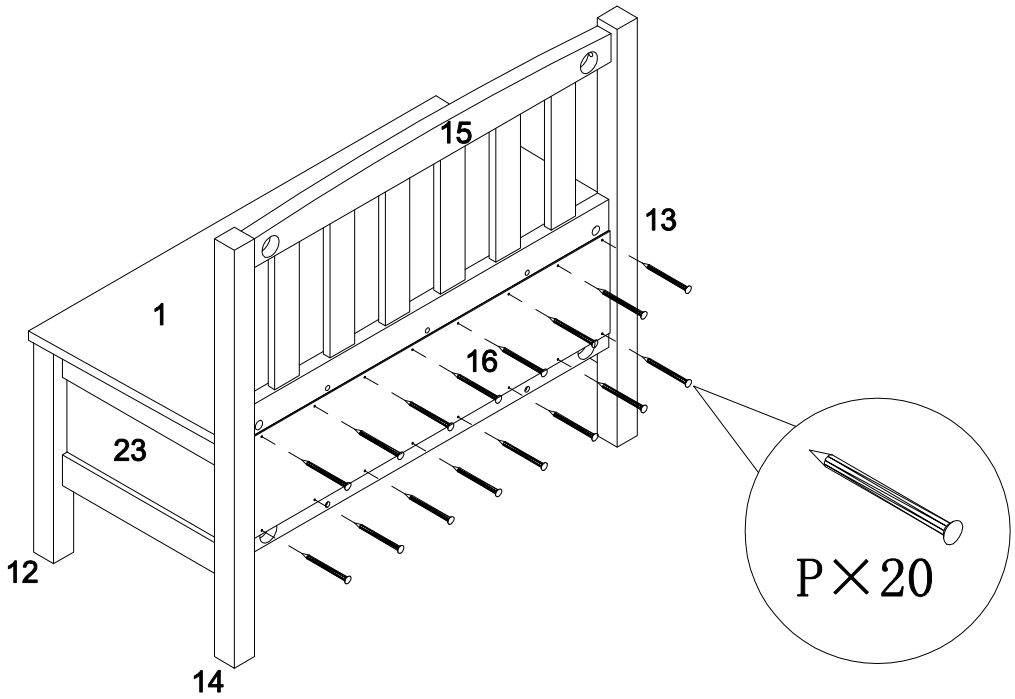

STEP13
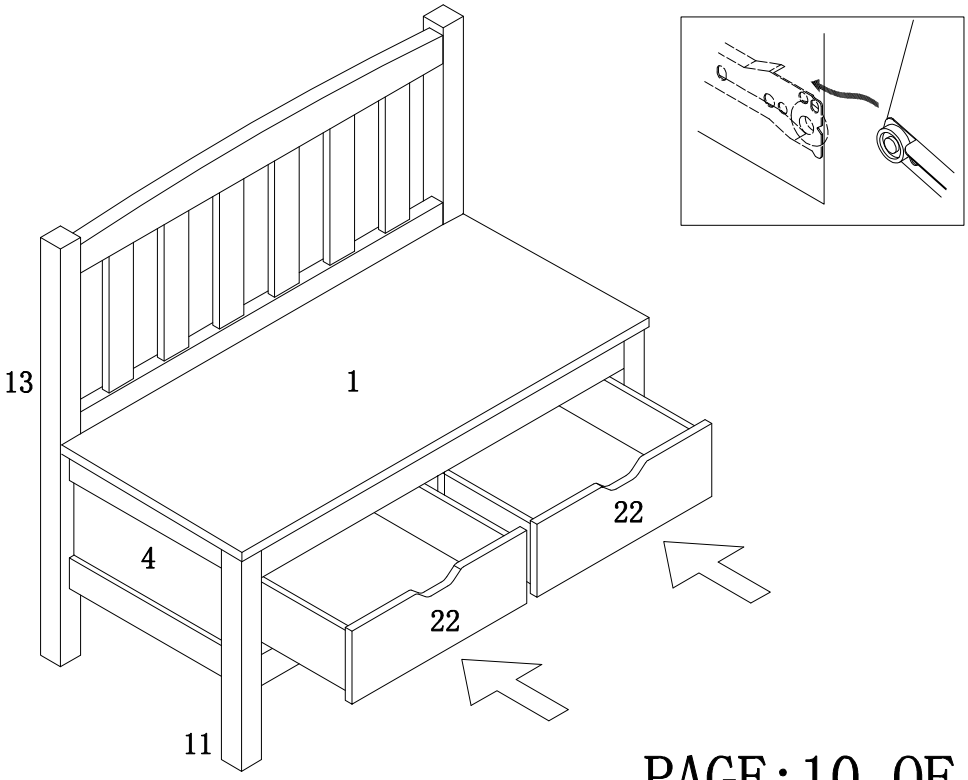
STEP14